CLIPPER 52 EDV-NR.SA329 BIS 005011
AUFKLEBER



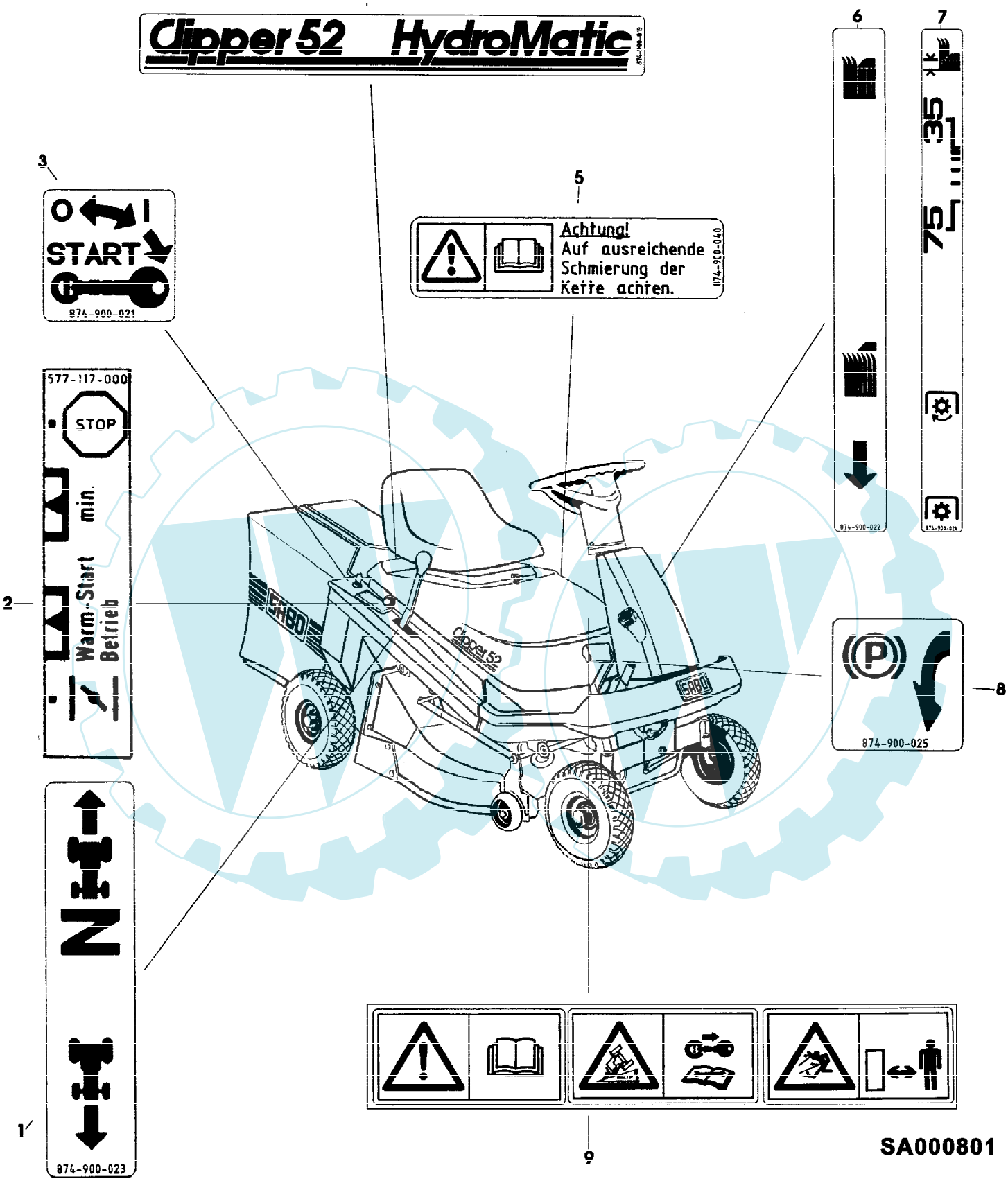

| erenznummer | Artikelnummer | Menge | Description |
|---|---|---|---|
| 1 | SA35844 | 1 | AUFKLEBER |
| 2 | SA11254 | 1 | AUFKLEBER |
| 3 | SA35847 | 1 | AUFKLEBER |
| 4 | SA35666 | 1 | AUFKLEBER |
| 5 | SA35912 | 1 | AUFKLEBER |
| 6 | SA35846 | 1 | AUFKLEBER |
| 7 | SA35845 | 1 | AUFKLEBER |
| 8 | SA35886 | 1 | AUFKLEBER |
| 9 | SA35616 | 1 | AUFKLEBER |

CLIPPER 52 EDV-NR.SA329 BIS 005011
AUSWURF, VERKLEIDUNGSTEILE



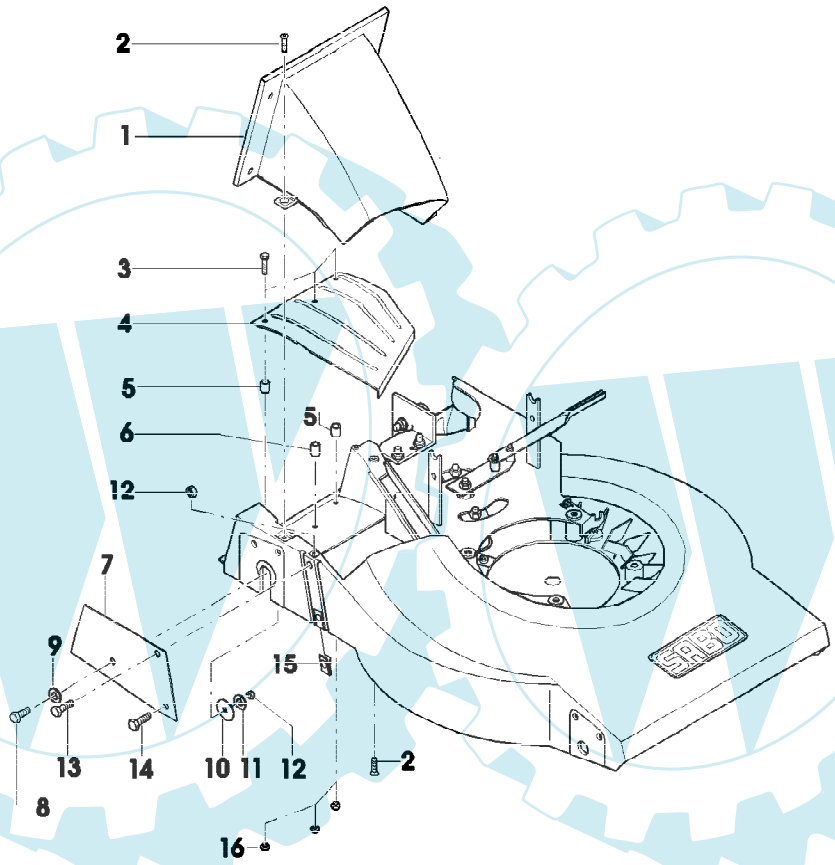


SA000799

| erenznummer | Artikelnummer | Menge | Description |
|---|---|---|---|
| 1 | SA35706 | 1 | ROHR * |
| 2 | SA29784 | 3 | SCHRAUBE * M6X20 |
| 3 | SA15324 | 3 | SECHSKANTSCHRAUBE M6X25 |
| 4 | SA35798 | 1 | RUTSCHE |
| 5 | SA35813 | 2 | DISTANZSTUECK 8,4X12X11,5 |
| 6 | SA35814 | 1 | DISTANZSTUECK 8,4X12X14,5 |
| 7 | SA35662 | 1 | SEITENVERKLEIDUNG REAR, RH, UP |
| 8 | SA15334 | 1 | SECHSKANTSCHRAUBE M8X30 |
| 9 | SA15203 | 1 | UNTERLEGSCHEIBE (A) 8,4 |
| 10 | SA16494 | 1 | SCHEIBE |
| 11 | SA15213 | 1 | UNTERLEGSCHEIBE (A) A8,4 |
| 12 | SA11998 | 3 | SICHERUNGSMUTTER (A) M8 |
| 13 | SA15331 | 1 | SECHSKANTSCHRAUBE M8X20 |
| 14 | SA15365 | 1 | SECHSKANTSCHRAUBE M8X35 |
| 15 | SA29744 | 1 | MUTTER M8 |
| 16 | SA11244 | 3 | SICHERUNGSMUTTER (A) M6 |
| | | | (A) WERDEN NUR NOCH IN PACKMENGEN GELIEFERT |

CLIPPER 52 EDV-NR.SA329 BIS 005011
BATTERIE, ELEKTRIK



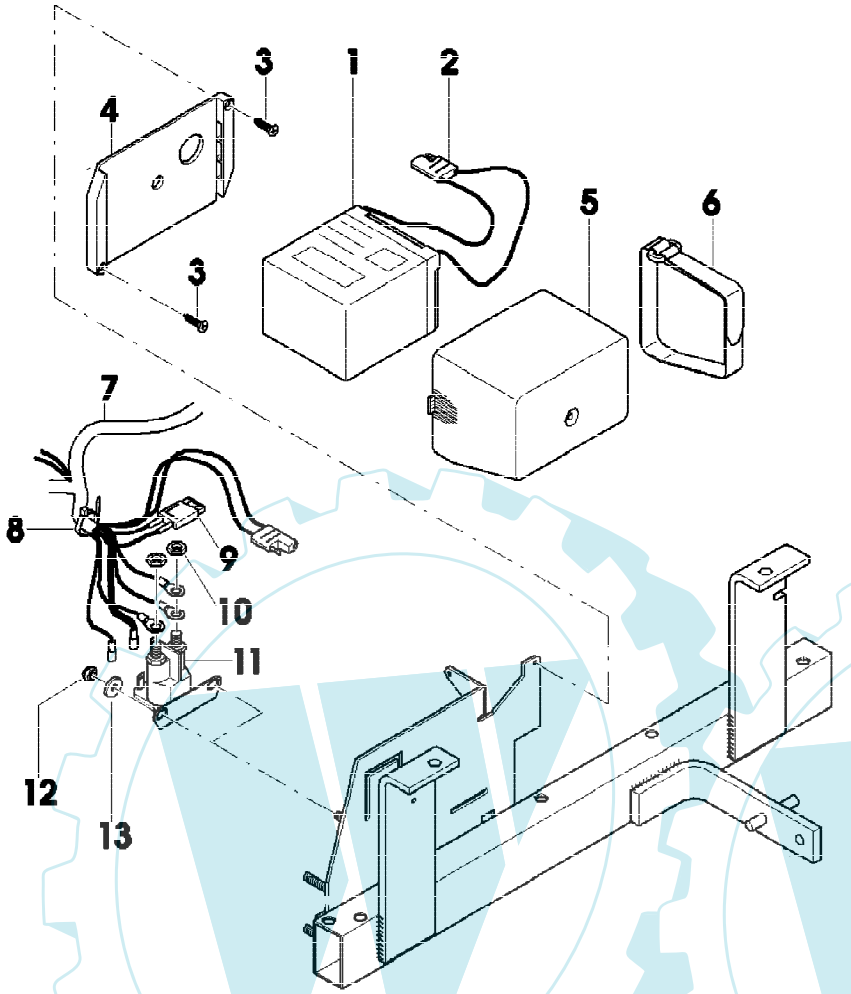


SA000793

| erenznummer | Artikelnummer | Menge | Description |
|---|---|---|---|
| 1 | SA35583 | 1 | TROCKEN GELADENE BATTERIE 4AH |
| 2 | SA35561 | 1 | KABEL |
| 3 | SA34742 | 2 | SCHRAUBE * K 40X12 |
| 4 | SA33779 | 1 | HALTER * |
| 5 | SA34074 | 1 | ABDECKUNG |
| 6 | SA35434 | 1 | KLETTVERSCHLUSS |
| 7 | SA35828 | 1 | KABELBAUM |
| 8 | SA15273 | 3 | KABELBINDER |
| 9 | SA35994 | 1 | TRANSPORTSICHERUNG 10A, 32V |
| 10 | SA35870 | 2 | MUTTER 5/16 24-UNF |
| 11 | SA35538 | 1 | STARTER |
| 12 | SA11244 | 2 | SICHERUNGSMUTTER (A) M6 |
| 13 | SA15212 | 14 | UNTERLEGSCHEIBE (A) A6,4 |
| | | | (A) WERDEN NUR NOCH IN PACKMENGEN GELIEFERT |

CLIPPER 52 EDV-NR.SA329 BIS 005011
FAHRANTRIEB



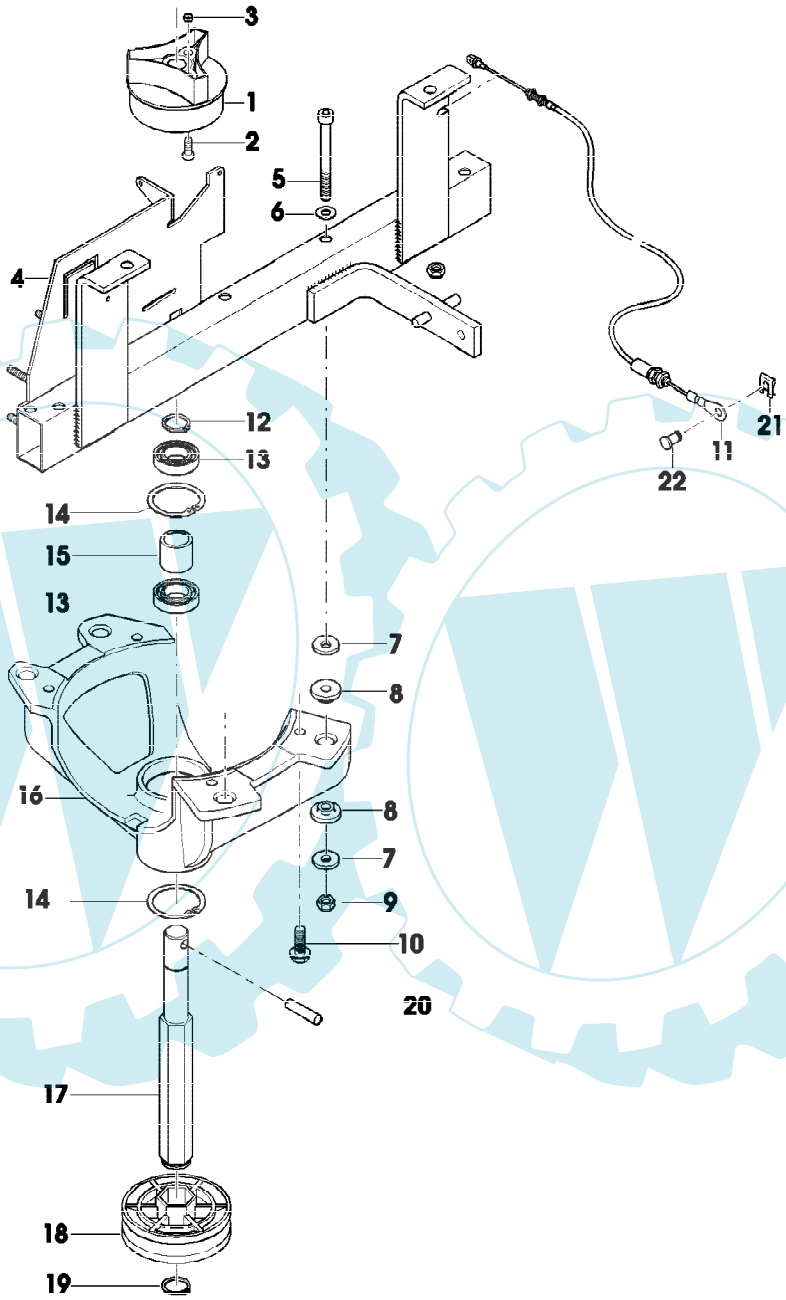


SA000789

| erenznummer | Artikelnummer | Menge | Description |
|---|---|---|---|
| 1 | SA35641 | 1 | KUPPLUNG |
| 2 | SA24345 | 3 | SCHRAUBE * |
| 3 | SA35803 | 3 | DISTANZSTUECK 6,5X8X3 |
| 4 | SA35674 | 1 | QUERTRAEGER |
| 5 | SA15574 | 2 | SCHRAUBE * M8X80 |
| 6 | SA15203 | 2 | UNTERLEGSCHEIBE (A) 8,4 |
| 7 | SA15213 | 6 | UNTERLEGSCHEIBE (A) A8,4 |
| 8 | SA11818 | 4 | DECKEL |
| 9 | SA11998 | 7 | SICHERUNGSMUTTER (A) M8 |
| 10 | SA35831 | 4 | SCHRAUBE * 5/16"18-UNC1" |
| 11 | SA35639 | 1 | SEILZUG (B) |
| 12 | SA15732 | 1 | SPRENGRING 20X1,2 |
| 13 | SA34362 | 2 | KUGELLAGER 6204-2RS1 |
| 14 | SA34363 | 2 | SPRENGRING 47X1,75 |
| 15 | SA34778 | 1 | DISTANZSTUECK |
| 16 | SA35576 | 1 | GLOCKE |
| 17 | SA35577 | 1 | WELLE |
| 18 | SA35574 | 1 | RIEMENSCHEIBE |
| 19 | SA35579 | 1 | SPRENGRING 24X1,2 |
| 20 | SA35578 | 1 | SPANNSTIFT 8X60 |
| 21 | SA35589 | 1 | FEDERKLEMME 8SXN59 |
| 22 | SA35588 | 1 | BOLZEN |

(A) WERDEN NUR NOCH IN PACKMENGEN GELIEFERT

(B) FUER BREMSE

CLIPPER 52 EDV-NR.SA329 BIS 005011
FANGEINRICHTUNG



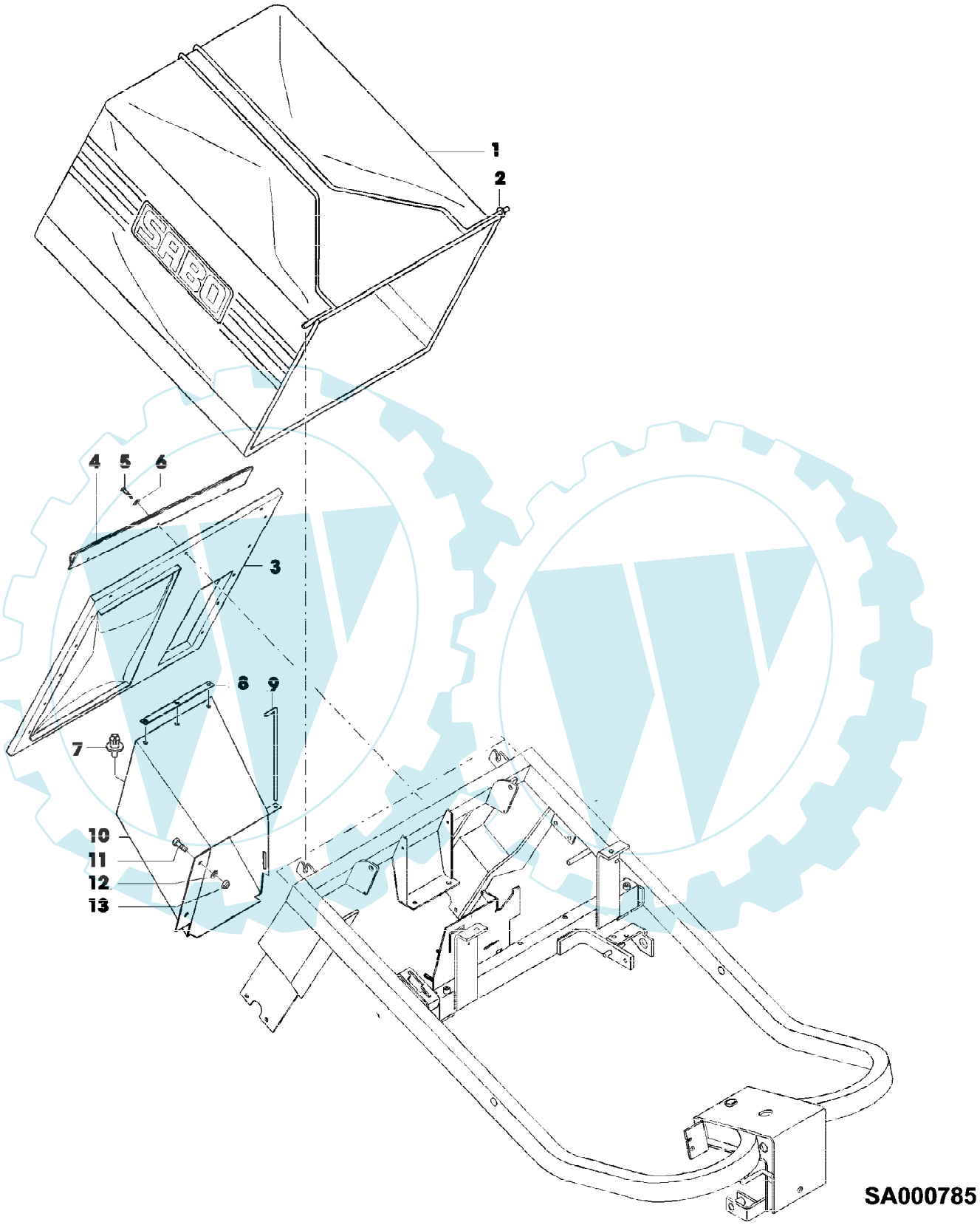

| erenznummer | Artikelnummer | Menge | Description |
|---|---|---|---|
| 1 | SA35664 | 1 | GRASFANGBEHAELTER |
| 2 | SA35655 | 1 | RAHMEN |
| 3 | SA35653 | 1 | PLATTE |
| 4 | SA35819 | 1 | U-PROFIL |
| 5 | SA35872 | 13 | SCHRAUBE * B4,8X25 |
| 6 | SA15201 | 13 | SCHEIBE 5,3 |
| 7 | SA34947 | 6 | NIET 8X12 POM |
| 8 | SA35878 | 2 | STREIFEN UP, LOW |
| 9 | SA35705 | 1 | STANGE * |
| 10 | SA35710 | 1 | VERLAENGERUNG |
| 11 | SA15332 | 2 | SECHSKANTSCHRAUBE M8X25 |
| 12 | SA15213 | 2 | UNTERLEGSCHEIBE (A) A8,4 |
| 13 | SA11998 | 2 | SICHERUNGSMUTTER (A) M8 |
| | | | (A) WERDEN NUR NOCH IN PACKMENGEN GELIEFERT |

CLIPPER 52 EDV-NR.SA329 BIS 005011
FUSSPEDAL



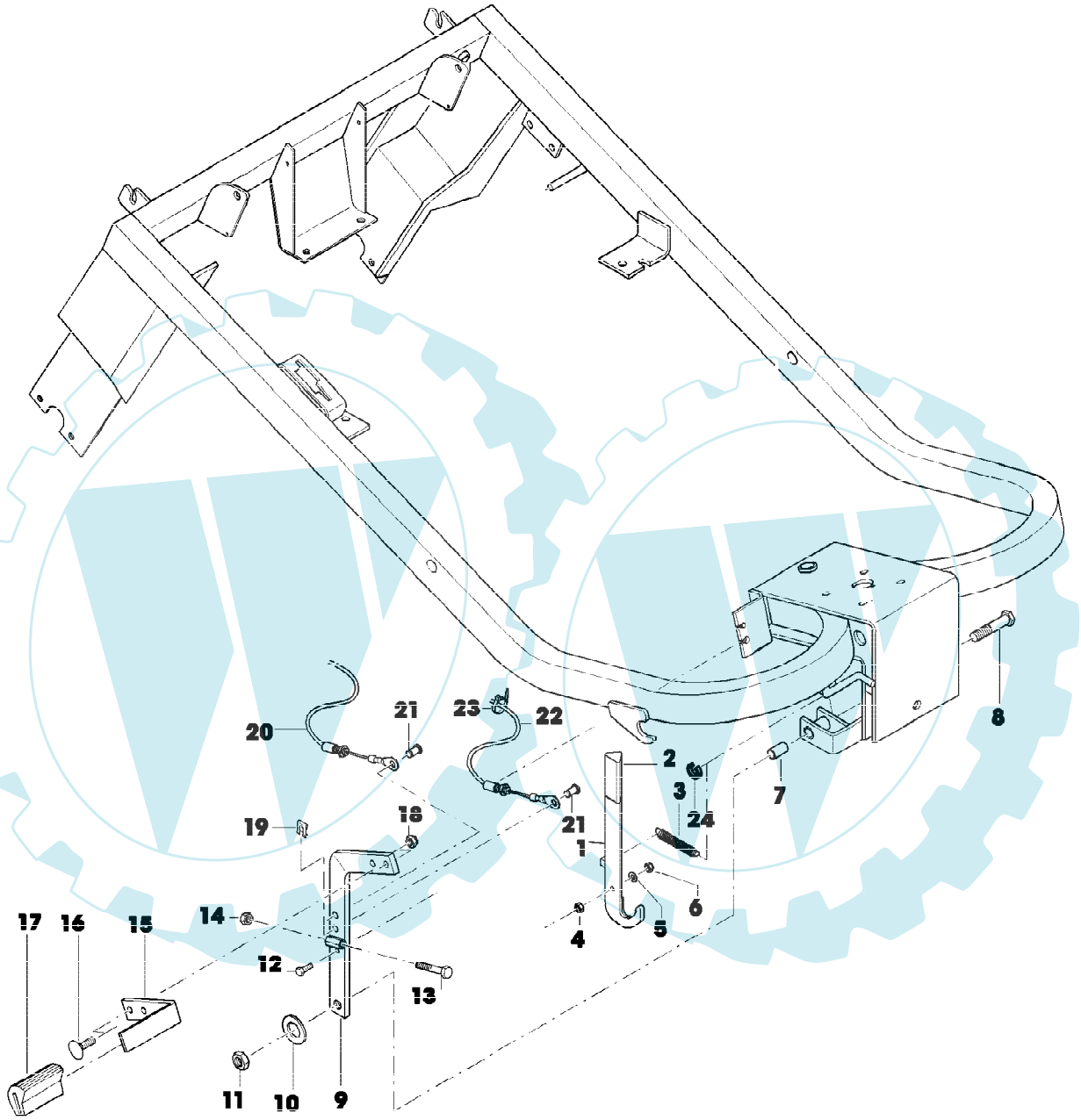


SA000794

| erenznummer | Artikelnummer | Menge | Description |
|---|---|---|---|
| 1 | SA35645 | 1 | HEBEL |
| 2 | SA12748 | 1 | GRIFF * |
| 3 | SA35826 | 2 | ZUGFEDER (B) |
| 4 | SA15412 | 1 | MUTTER M6 |
| 5 | SA15202 | 1 | UNTERLEGSCHEIBE 6,4 |
| 6 | SA11244 | 1 | SICHERUNGSMUTTER (A) M6 |
| 7 | SA18758 | 2 | DISTANZSTUECK |
| 8 | SA35859 | 1 | BOLZEN |
| 9 | SA35854 | 1 | PEDAL LOW |
| 10 | SA35863 | 1 | SCHEIBE 21X37X3 PA |
| 11 | SA35869 | 1 | MUTTER M12 |
| 12 | SA15324 | 1 | SECHSKANTSCHRAUBE (A) M6X25 |
| 13 | SA15338 | 1 | SKT.-SCHRAUBE M8X55 |
| 14 | SA15413 | 2 | MUTTER (A) M8 |
| 15 | SA35853 | 1 | PEDAL UP |
| 16 | SA15637 | 2 | SCHRAUBE * M8X25 |
| 17 | SA35871 | 1 | BELAG |
| 18 | SA11998 | 6 | SICHERUNGSMUTTER (A) M8 |
| 19 | SA35589 | 2 | FEDERKLEMME 8 SXN 59 |
| 20 | SA35627 | 1 | SEILZUG (C) |
| 21 | SA35588 | 2 | BOLZEN |
| 22 | SA35639 | 1 | SEILZUG (B) |
| 23 | SA12505 | 3 | KABELBINDER |
| 24 | SA35915 | 1 | RING |

(A) WERDEN NUR NOCH IN PACKMENGEN GELIEFERT

(B) FUER BREMSE
(C) FUER NEUTRALSTELLUNG

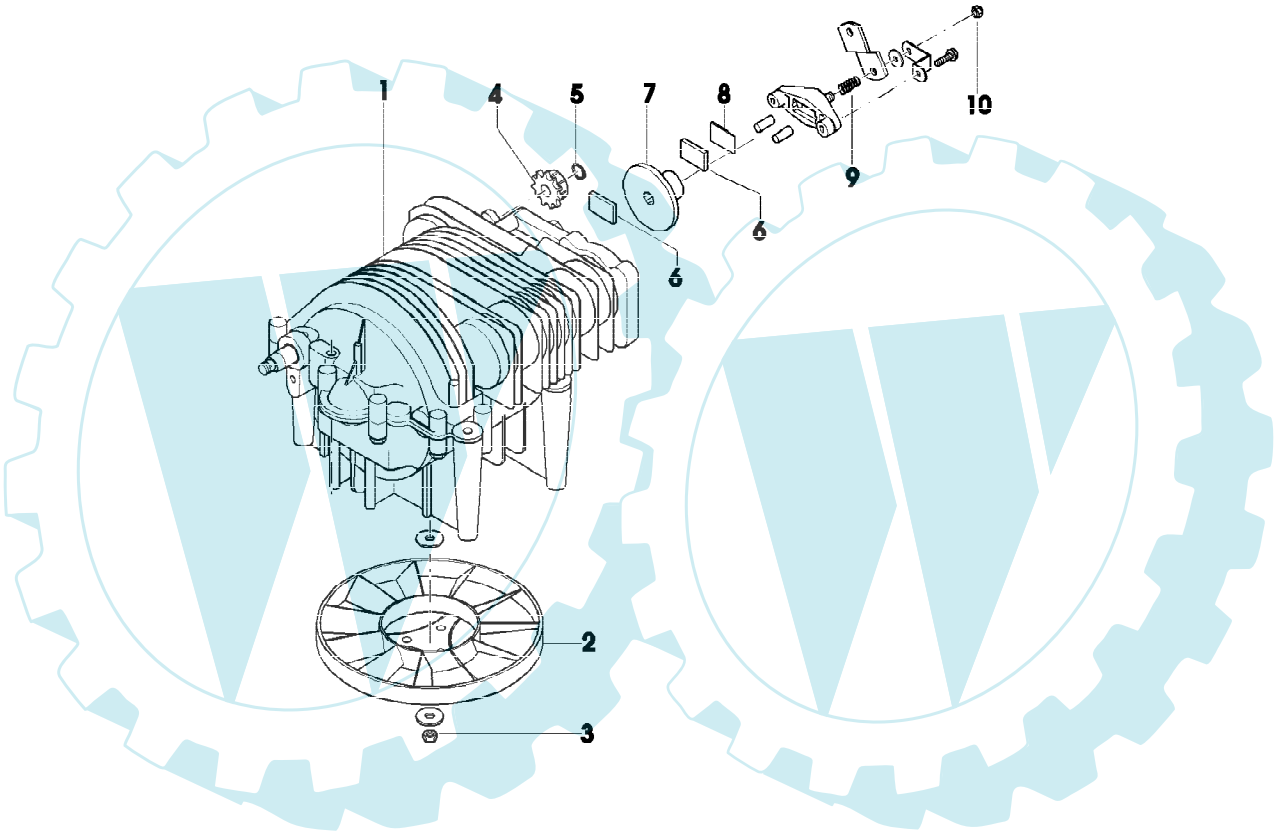


SA000788

CLIPPER 52 EDV-NR.SA329 BIS 005011
GETRIEBE, BREMSE



| erenznummer | Artikelnummer | Menge | Description |
|---|---|---|---|
| 1 | SA35936 | 1 | GETRIEBE |
| 2 | SA24354 | 1 | LUEFTER |
| 3 | SA24353 | 1 | MUTTER |
| 4 | SA24352 | 1 | RITZEL |
| 5 | SA24351 | 1 | RING |
| 6 | SA24350 | 2 | BREMSE |
| 7 | SA24349 | 1 | BREMSSCHEIBE |
| 8 | SA24348 | 1 | BREMSPLATTE |
| 9 | SA24347 | 1 | FEDER |
| 10 | SA24346 | 1 | MUTTER |

CLIPPER 52 EDV-NR.SA329 BIS 005011
HINTERACHSE, DIFFERENTIAL, RAEDER



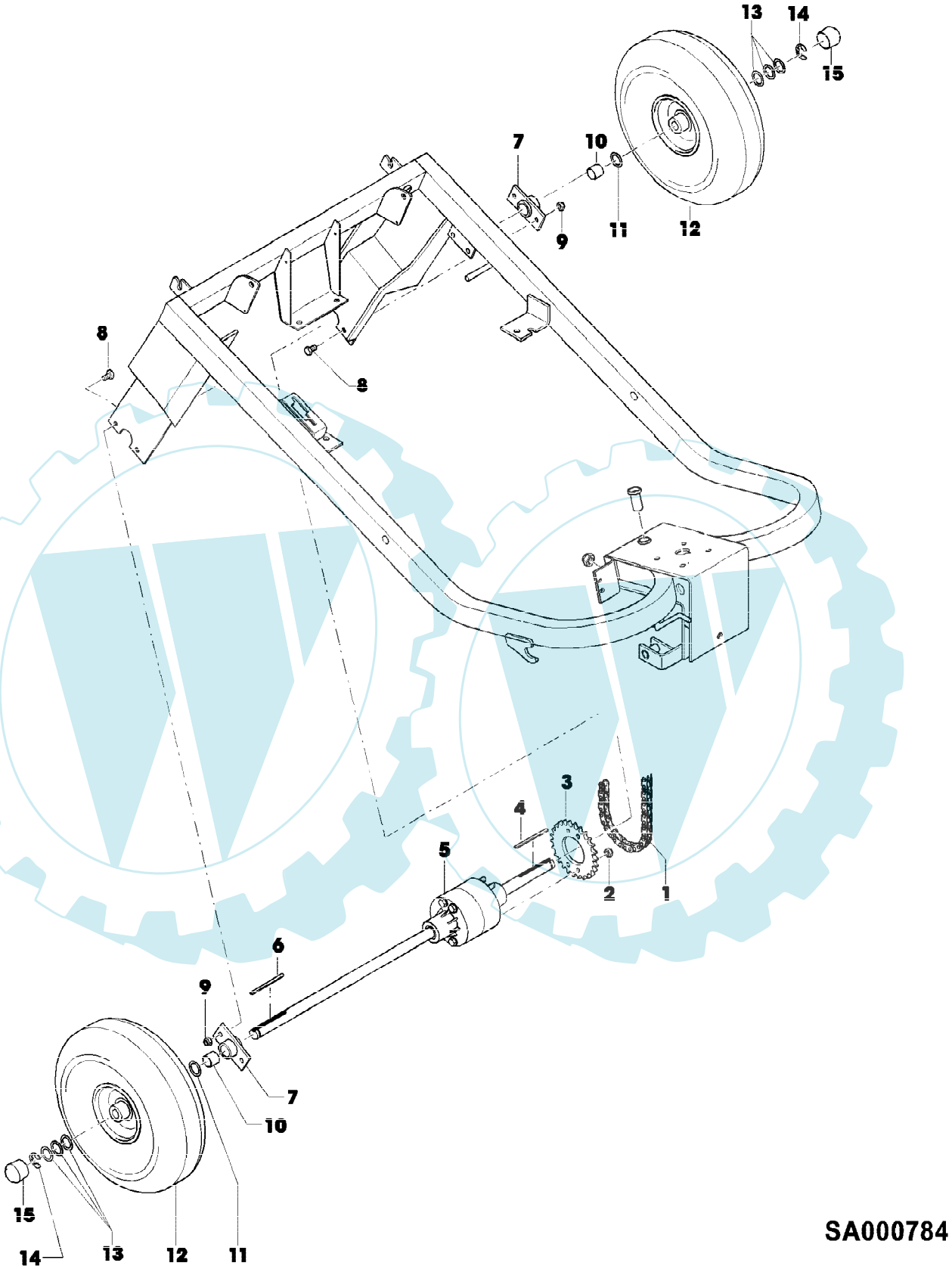

| erenznummer | Artikelnummer | Menge | Description |
|---|---|---|---|
| 1 | SA35673 | 1 | GLIEDERKETTE |
| 2 | M82222 | 4 | SICHERUNGSMUTTER (SUB FOR SA35547) |
| 3 | SA35571 | 1 | KETTENRAD * |
| 4 | SA35634 | 1 | FEDER |
| 5 | SA25475 | 1 | DIFFERENTIAL |
| 6 | SA35634 | 1 | FEDER |
| 7 | SA35682 | 2 | LAGERGEHAEUSE (MIT LAGER) |
| 8 | SA15331 | 4 | SECHSKANTSCHRAUBE M8X20 |
| 9 | SA11998 | 8 | SICHERUNGSMUTTER (A) M8 |
| 10 | H82457 | 2 | BUECHSE (SUB FOR SA35644) |
| 11 | SA15209 | 2 | SCHEIBE 19 |
| 12 | SA35642 | 2 | RAD REAR |
| | SA35628 | 2 | REIFEN * REAR |
| | SA35643 | 2 | SCHLAUCH * REAR |
| 13 | SA35683 | 6 | ANTRIEBSSCHEIBE |
| 14 | M40514 | 2 | SPRENGRING 15, (SUB FOR SA35549) |
| 15 | SA35677 | 2 | KAPPE REAR |
| | | | (A) WERDEN NUR NOCH IN PACKMENGEN GELIEFERT |

CLIPPER 52 EDV-NR.SA329 BIS 005011
KETTENSPANNER



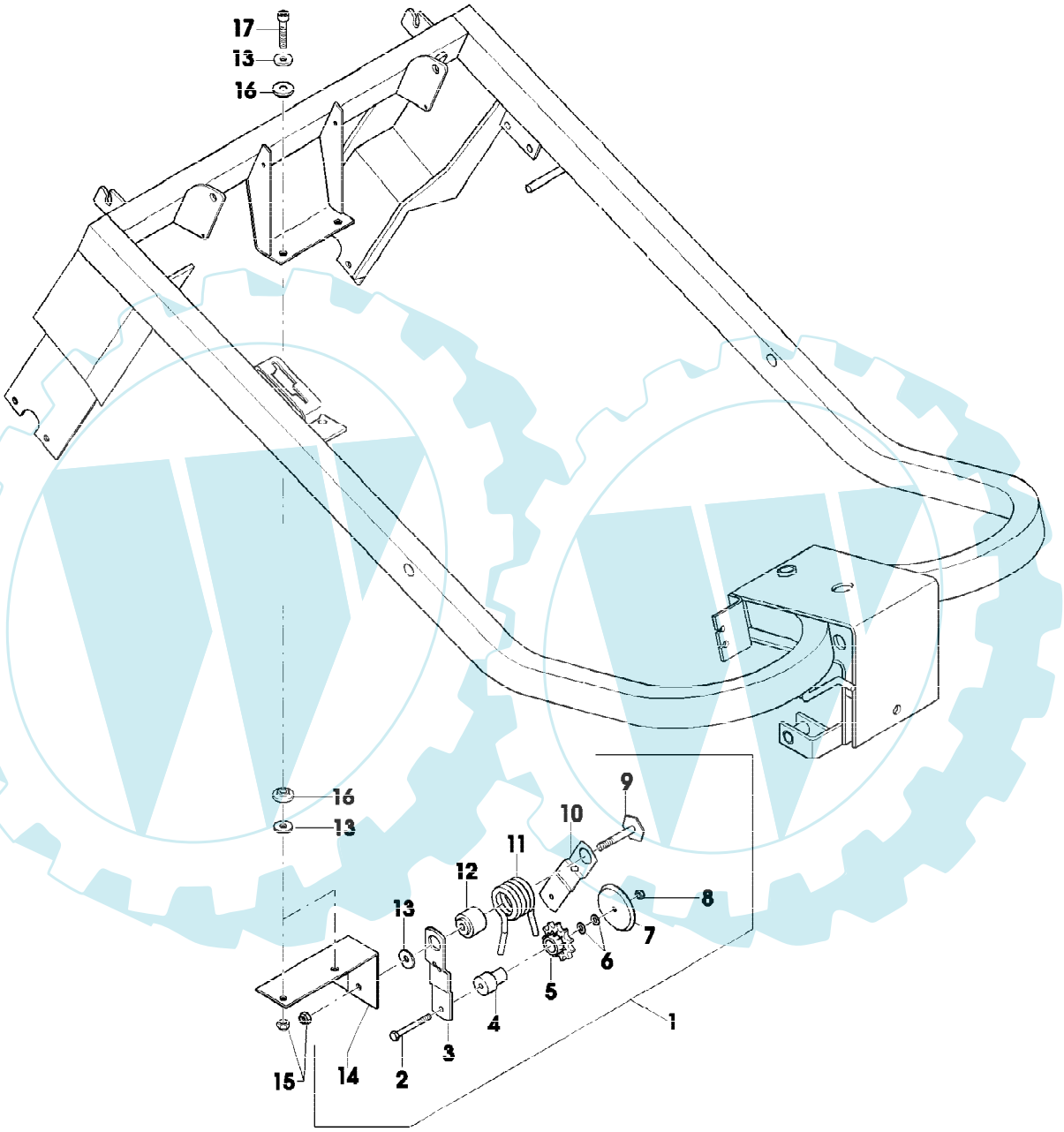


SA000791

CLIPPER 52 EDV-NR.SA329 BIS 005011
KETTENSPANNER



| erenznummer | Artikelnummer | Menge | Description |
|---|---|---|---|
| 1 | SA35681 | 1 | SPANNVORRICHTUNG ASSY |
| 2 | SA12987 | 2 | SECHSKANTSCHRAUBE M6X55 |
| 3 | SA35670 | 1 | HEBEL |
| 4 | SA35680 | 2 | BUECHSE |
| 5 | SA35672 | 2 | RITZEL |
| 6 | SA15212 | 2 | UNTERLEGSCHEIBE (A) A6,4 |
| 7 | SA12248 | 2 | SCHEIBE |
| 8 | SA11244 | 1 | SICHERUNGSMUTTER (A) M6 |
| 9 | SA35864 | 1 | SCHRAUBE * M8X60 |
| 10 | SA35670 | 1 | HEBEL |
| 11 | SA35679 | 1 | FEDER |
| 12 | SA35671 | 1 | LAGER |
| 13 | SA15213 | 5 | UNTERLEGSCHEIBE (A) A8,4 |
| 14 | SA35805 | 1 | HALTER * |
| 15 | SA11998 | 3 | SICHERUNGSMUTTER (A) M8 |
| 16 | SA11818 | 4 | DECKEL |
| 17 | SA15571 | 2 | SCHRAUBE * M8X40 |
| | | | (A) WERDEN NUR NOCH IN PACKMENGEN GELIEFERT |

CLIPPER 52 EDV-NR.SA329 BIS 005011
MAEHWERKAUFHAENGUNG



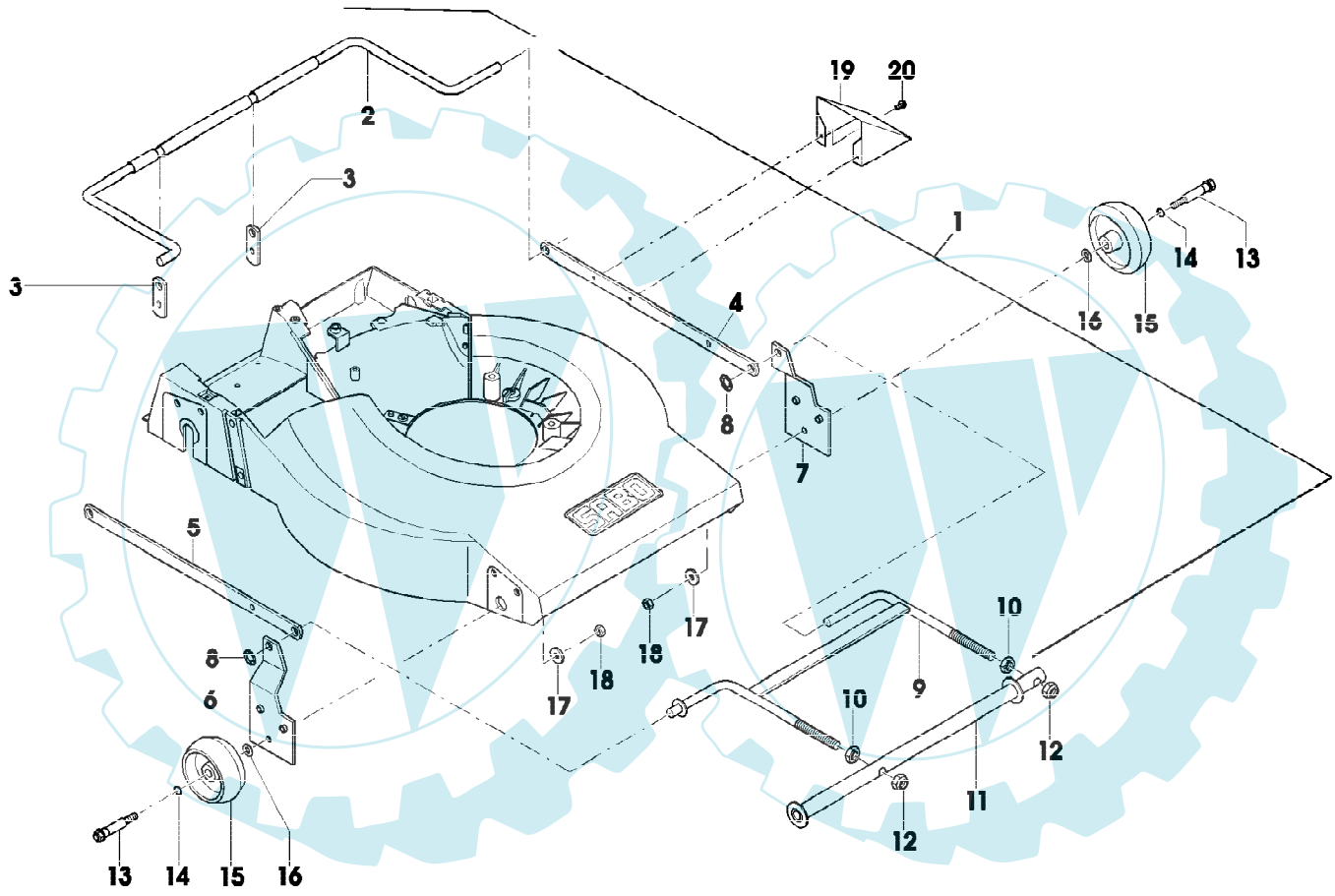


SA000797

| erenznummer | Artikelnummer | Menge | Description |
|---|---|---|---|
| 1 | SA36195 | 1 | VERSTELLVORRICHTUNG ASSY, INCL KEYS 2,3,4,5,6,7,8,9,10 |
| 2 | SA35587 | 1 | VERSTELLVORRICHTUNG REAR, NSEP (ORD SA36195) |
| 3 | SA35590 | 2 | PASSSTUECK |
| 4 | SA35879 | 1 | STREBE LH |
| 5 | SA35591 | 1 | STREBE RH |
| 6 | SA35594 | 1 | AUFHAENGER FRONT, RH |
| 7 | SA35593 | 1 | AUFHAENGER FRONT, LH, NSEP (ORD SA36195) |
| 8 | SA35586 | 2 | SCHEIBE 12 |
| 9 | SA35585 | 1 | VERSTELLVORRICHTUNG FRONT, NSEP (ORD SA36195) |
| 10 | SA15426 | 2 | SICHERUNGSMUTTER B M12 |
| 11 | SA35595 | 1 | ROHR * |
| 12 | SA15693 | 2 | SICHERUNGSMUTTER M12 |
| 13 | SA35816 | 2 | ACHSE FRONT |
| 14 | SA35934 | 2 | O-RING 9,25X1,78 |
| 15 | M89339 | 2 | RAD (SUB FOR SA35544) |
| 16 | SA15203 | 4 | UNTERLEGSCHEIBE (A) 8,4 |
| 17 | SA12939 | 2 | SCHEIBE |
| 18 | SA11998 | 2 | SICHERUNGSMUTTER (A) M8 |
| 19 | SA35901 | 1 | BLECH |
| 20 | SA17604 | 2 | SCHRAUBE * (A) M5X10 |
| | | | (A) WERDEN NUR NOCH IN PACKMENGEN GELIEFERT |

CLIPPER 52 EDV-NR.SA329 BIS 005011
MAEHWERKVERRASTERUNG



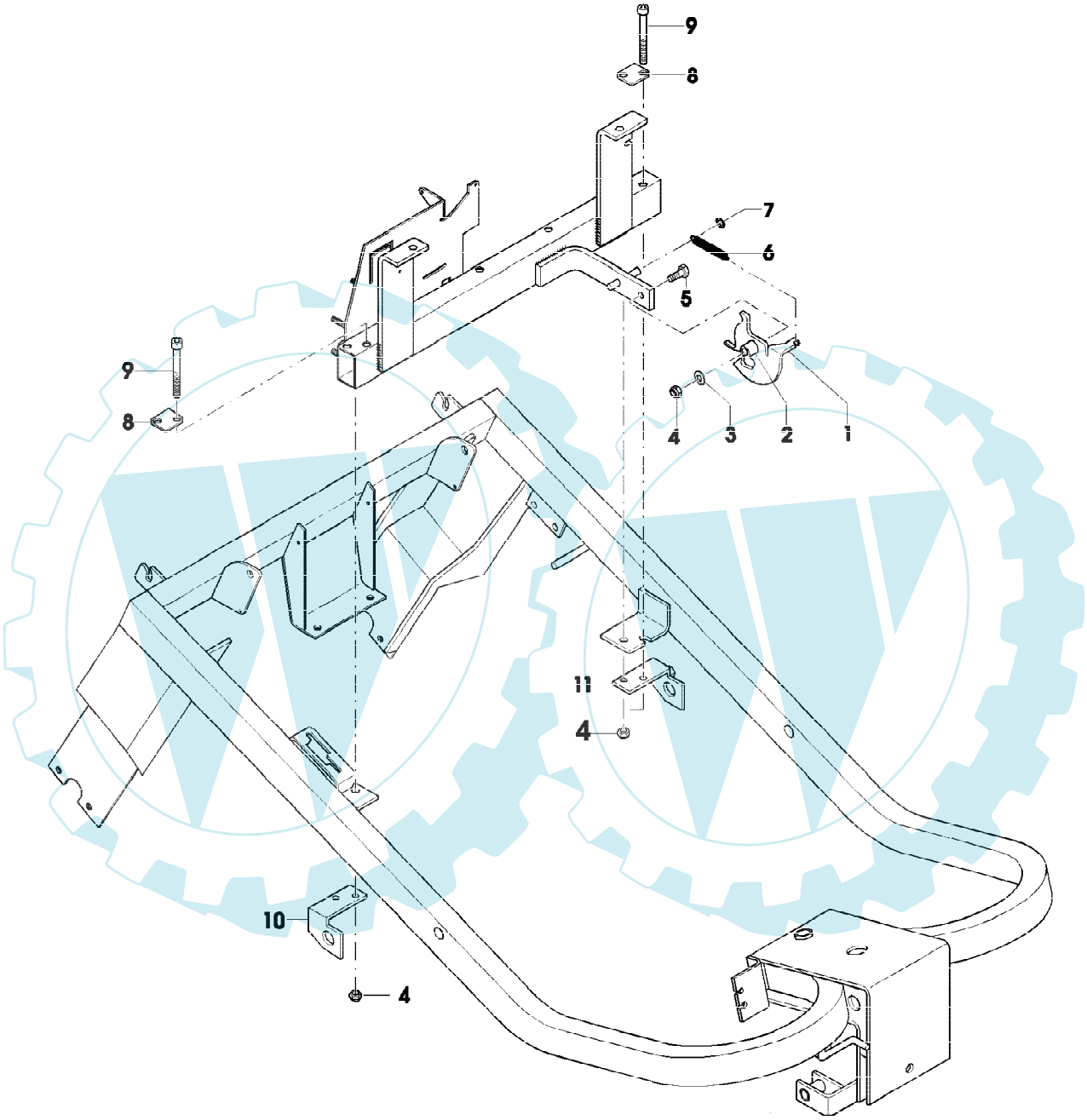


SA000792

| erenznummer | Artikelnummer | Menge | Description |
|---|---|---|---|
| 1 | SA35617 | 1 | KLAUE |
| 2 | SA35856 | 1 | DISTANZSTUECK 8,1X10X23 |
| 3 | SA15203 | 1 | UNTERLEGSCHEIBE (A) 8,4 |
| 4 | SA11998 | 5 | SICHERUNGSMUTTER (A) M8 |
| 5 | SA15307 | 1 | SECHSKANTSCHRAUBE M8X45 |
| 6 | SA35684 | 1 | ZUGFEDER |
| 7 | SA34282 | 1 | FEDERMUTTER 8 |
| 8 | SA35873 | 2 | BLECH |
| 9 | SA30647 | 4 | SCHRAUBE * M8X75 |
| 10 | SA35703 | 1 | BELAG RH |
| 11 | SA35700 | 1 | BELAG LH |
| | | | (A) WERDEN NUR NOCH IN PACKMENGEN GELIEFERT |

CLIPPER 52 EDV-NR.SA329 BIS 005011
MOTOR, MESSERKUPPLUNG



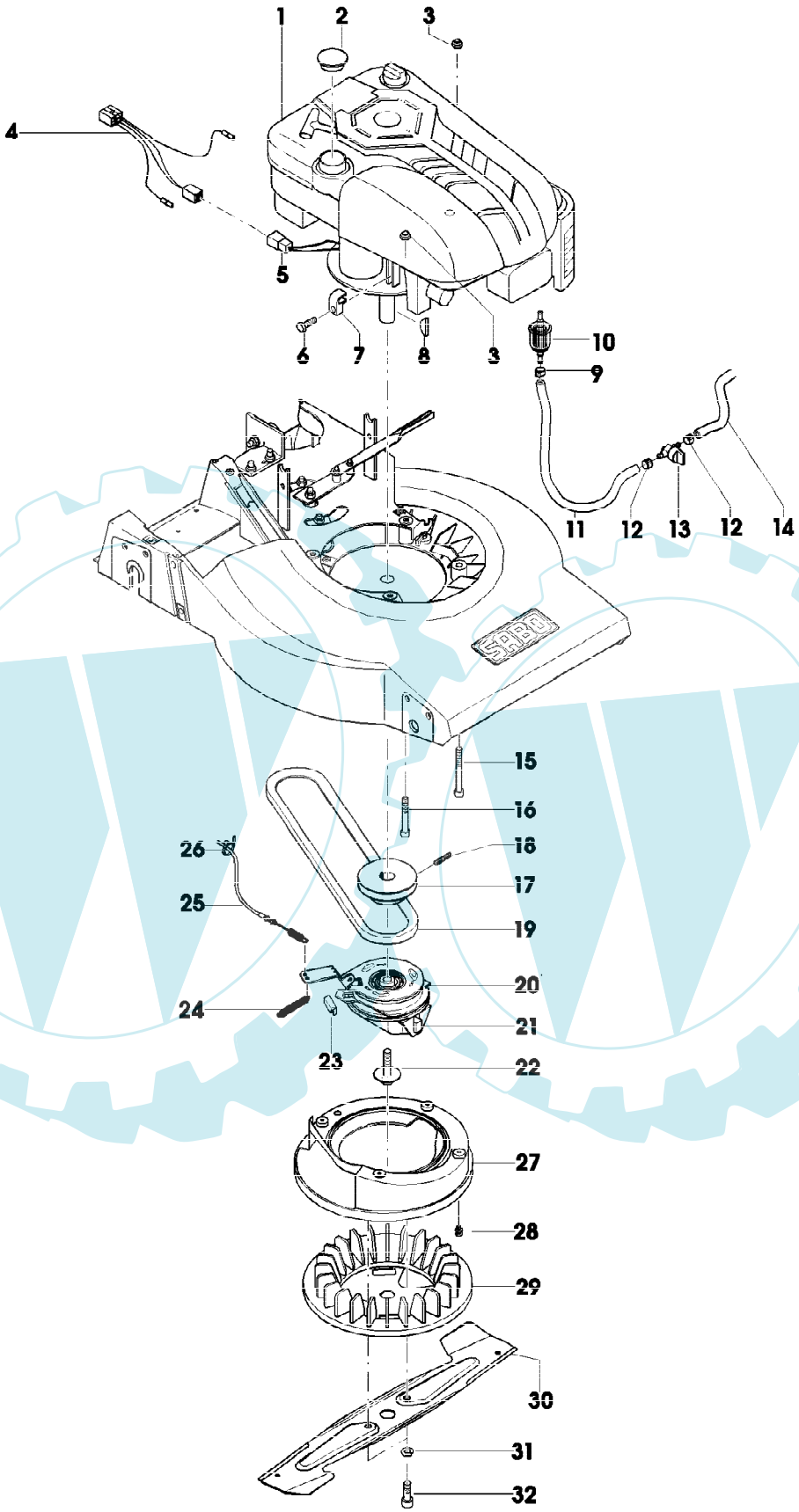


SA000798

| erenznummer | Artikelnummer | Menge | Description |
|---|---|---|---|
| 1 | SA26829 | 1 | BENZINMOTOR B&S INTEK MODEL 121607; TYP 0200 E1 |
| 2 | SA35688 | 1 | KAPPE (SUB FOR SA35725) |
| 3 | SA11998 | 5 | SICHERUNGSMUTTER (A) M8 |
| 4 | SA35828 | 1 | KABELBAUM |
| 5 | SA35921 | 1 | KABEL |
| 6 | SA26798 | 1 | SCHRAUBE * |
| 7 | SA26799 | 1 | KLEMME |
| 8 | SA15967 | 1 | KEIL * 4X6,5 |
| 9 | SA34785 | 1 | SCHLAUCHKLEMME |
| 10 | LG298090S | 1 | KRAFTSTOFFILTER (SUB FOR SA35807) |
| 11 | SA35726 | 1 | LEITUNG 0,14M |
| 12 | SA34785 | 2 | SCHLAUCHKLEMME |
| 13 | SA17569 | 1 | ABLASSHAHN |
| 14 | SA35658 | 1 | LEITUNG 0,66M |
| 15 | SA30647 | 1 | SCHRAUBE * M8X75 |
| 16 | SA30598 | 2 | SCHRAUBE * M8X60 |
| 17 | SA36023 | 1 | RIEMENSCHEIBE (SUB FOR SA35832) |
| 18 | SA15776 | 1 | STELLSCHRAUBE M6X16 |
| 19 | SA35580 | 1 | KEILRIEMEN Z-982 MM LP |
| 20 | GC90029 | 1 | KUPPLUNG ASSY (INCL KEYS SA35980, SA35095) (SUB FO SA35504) |
| 21 | GC90067 | 1 | KUPPLUNG LOW (SUB FOR SA35980) |
| 22 | SA35095 | 1 | SCHRAUBE * UNF 3/8-24 |
| 23 | SA34958 | 1 | HALTER * |
| 24 | SA34336 | 1 | ZUGFEDER |
| 25 | SA35698 | 1 | SEILZUG (B) |
| 26 | SA12505 | 2 | KABELBINDER |
| 27 | SA35505 | 1 | LUFTVERTEILERGEHAEUSE |
| 28 | SA29854 | 4 | SCHRAUBE * M5X12 |
| 29 | SA35507 | 1 | LUEFTER |
| 30 | SA35508 | 1 | MESSER |
| 31 | SA15234 | 2 | FEDERRING (A) A10 |
| 32 | SA29691 | 2 | SCHRAUBE * M10X25 10.9 |

(A) WERDEN NUR NOCH IN PACKMENGEN GELIEFERT

(B) FUER MESSERKUPPLUNG

CLIPPER 52 EDV-NR.SA329 BIS 005011
RIEMENSPANNER, GEHAEUSE



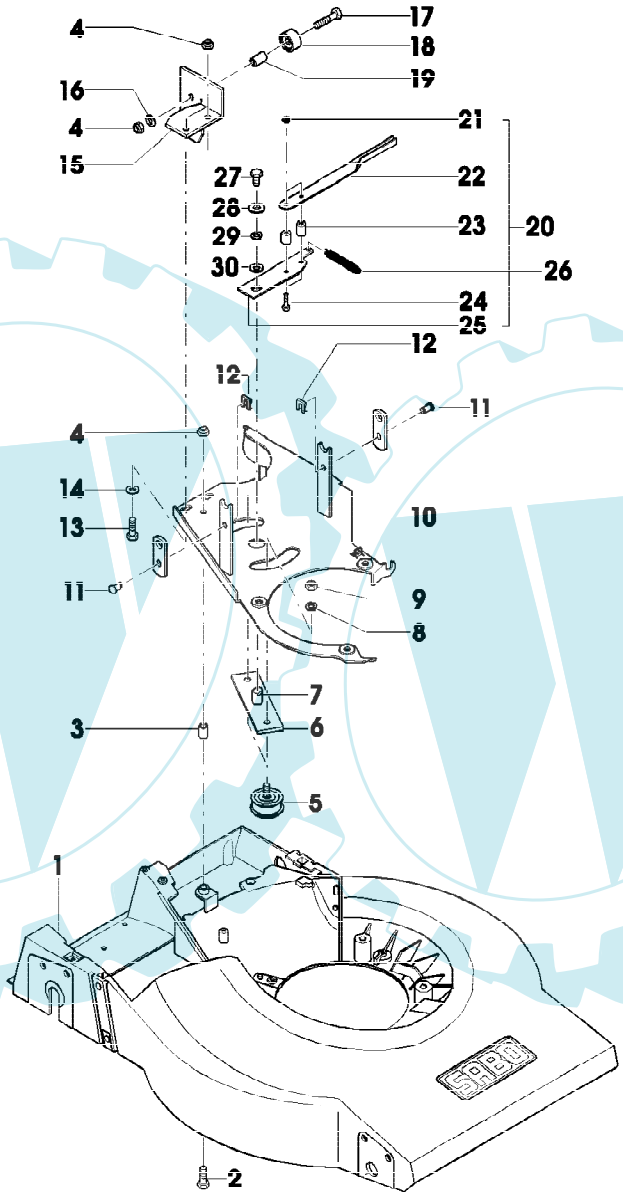


SA000796

CLIPPER 52 EDV-NR.SA329 BIS 005011
RIEMENSPANNER, GEHAEUSE



| erenznummer | Artikelnummer | Menge | Description |
|---|---|---|---|
| 1 | SA35713 | 1 | GEHAEUSE * |
| 2 | SA15307 | 3 | SECHSKANTSCHRAUBE M8X45 |
| 3 | SA31249 | 1 | DISTANZSTUECK |
| 4 | SA11998 | 7 | SICHERUNGSMUTTER (A) M8 |
| 5 | SA16053 | 2 | SPANNROLLE |
| 6 | SA35712 | 1 | SCHWENKHEBEL |
| 7 | SA17726 | 1 | BUECHSE |
| 8 | SA15233 | 2 | FEDERRING (A) A8 |
| 9 | SA15413 | 2 | MUTTER (A) M8 |
| 10 | SA35914 | 1 | PLATTE |
| 11 | SA35588 | 2 | BOLZEN |
| 12 | SA35589 | 2 | FEDERKLEMME 8SXN59 |
| 13 | SA15331 | 2 | SECHSKANTSCHRAUBE M8X20 |
| 14 | SA15213 | 2 | UNTERLEGSCHEIBE (A) A8,4 |
| 15 | SA36249 | 1 | FUEHRUNG (SUB FOR SA35818) |
| 16 | SA15203 | 4 | UNTERLEGSCHEIBE (A) 8,4 |
| 17 | SA15307 | 3 | SECHSKANTSCHRAUBE M8X45 |
| 18 | SA35887 | 2 | KUGELLAGER |
| 19 | SA35834 | 2 | DISTANZSTUECK 8,4X12X19,5 |
| 20 | SA32675 | 1 | RIEMENSATZ ASSY (ORD SA36172) |
| 21 | SA15091 | 2 | SICHERUNGSMUTTER M5 |
| 22 | SA17645 | 1 | HEBEL |
| 23 | SA35814 | 2 | DISTANZSTUECK 8,4X12X14,5 |
| 24 | SA15369 | 2 | SECHSKANTSCHRAUBE M5X25 |
| 25 | SA35708 | 1 | HEBEL (SUB SA32675) |
| 26 | SA35711 | 1 | FEDER |
| 27 | SA15364 | 4 | SECHSKANTSCHRAUBE M6X12 |
| 28 | SA15212 | 1 | UNTERLEGSCHEIBE (A) A6,4 |
| 29 | SA15232 | 1 | FEDERRING (A) A6 |
| 30 | SA15207 | 1 | UNTERLEGSCHEIBE A15 |
| | | | (A) WERDEN NUR NOCH IN PACKMENGEN GELIEFERT |

SCHALTGESTAENGE FAHRANTRIEB, MESSERKUPPLUNG, HOEHENVERSTELLUNG

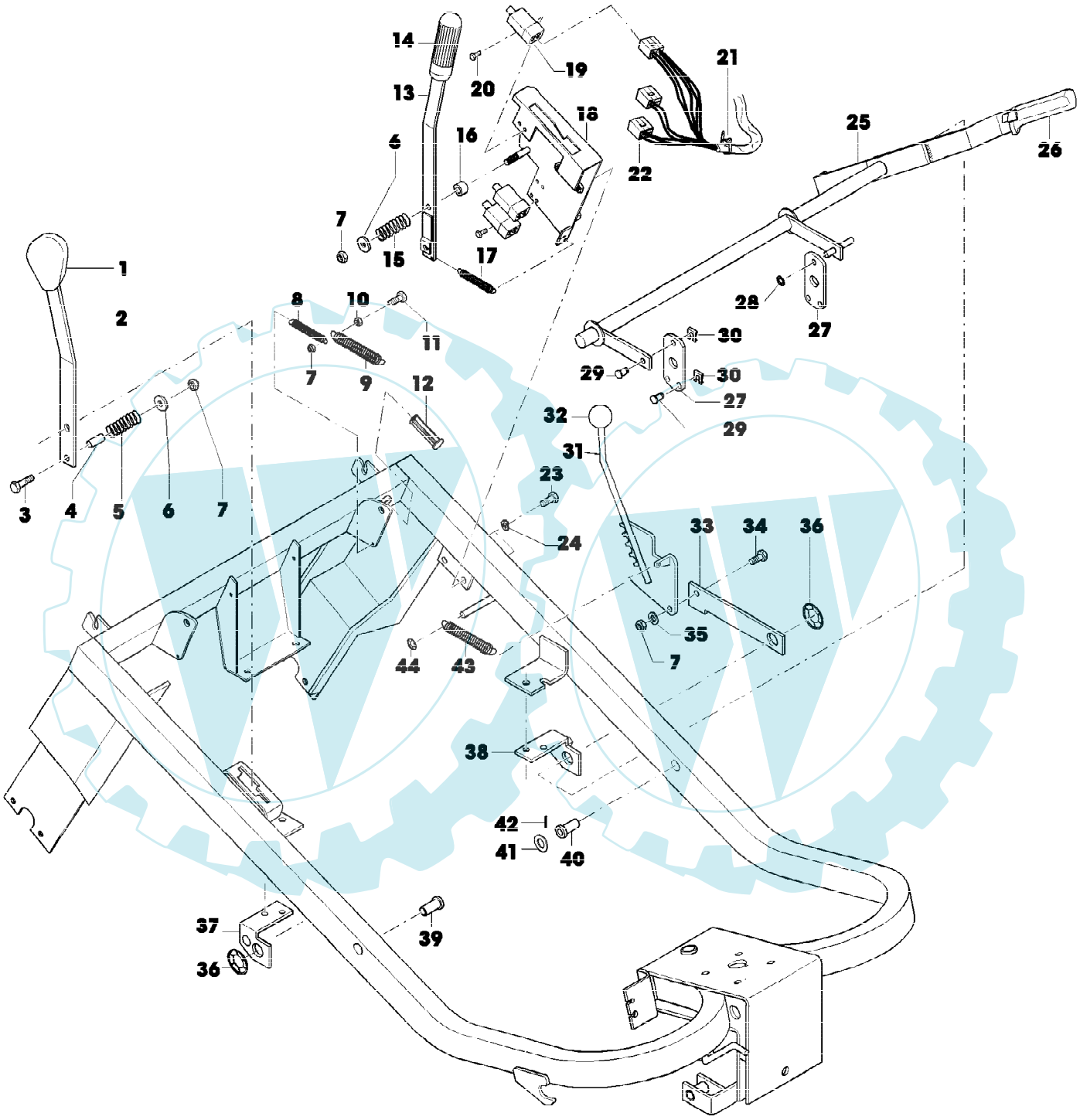


SA000795

SCHALTGESTAENGE FAHRANTRIEB, MESSERKUPPLUNG, HOEHENVERSTELLUNG

| erenznummer | Artikelnummer | Menge | Description |
|---|---|---|---|
| 1 | M70752 | 1 | KNOPF (B) (SUB FOR SA35542) |
| 2 | SA35621 | 1 | GANGSCHALTHEBEL (B) |
| 3 | SA15307 | 1 | SECHSKANTSCHRAUBE M8X45 |
| 4 | SA35867 | 1 | DISTANZSTUECK 8,5X11X24 |
| 5 | SA43079 | 1 | DRUCKFEDER |
| 6 | SA15213 | 2 | UNTERLEGSCHEIBE (A) A8,4 |
| 7 | SA11998 | 6 | SICHERUNGSMUTTER (A) M8 |
| 8 | SA35826 | 1 | ZUGFEDER |
| 9 | SA34336 | 1 | ZUGFEDER |
| 10 | SA15413 | 2 | MUTTER (A) M8 |
| 11 | SA15334 | 1 | SECHSKANTSCHRAUBE M8X30 |
| 12 | SA35686 | 1 | BOLZEN |
| 13 | SA35702 | 1 | BETAETIGUNGSELEMENT (C) (SUB FOR SA35697) |
| 14 | M70748 | 1 | KNOPF (C) (SUB FOR SA35543) |
| 15 | SA35695 | 1 | DRUCKFEDER |
| 16 | SA35927 | 1 | DISTANZSTUECK 8,5X16X11 |
| 17 | SA35701 | 1 | FEDER BBC |
| 18 | SA35702 | 1 | BETAETIGUNGSELEMENT ASSY, INCL KEYS 6,7,13,15,16,17,20 |
| 19 | SA35540 | 3 | SCHALTER |
| 20 | | 6 | 5X10 (ORD SA15544, SA15411) |
| 21 | SA12505 | 3 | KABELBINDER |
| 22 | SA35828 | 1 | KABELBAUM |
| 23 | SA15331 | 3 | SECHSKANTSCHRAUBE M8X20 |
| 24 | SA15233 | 2 | FEDERRING (A) A8 |
| 25 | SA35584 | 1 | SCHWENKHEBEL (SUB SA36194) |
| 26 | M90547 | 1 | GRIFF * (SUB FOR SA35551) |
| 27 | SA35592 | 2 | DISTANZSTUECK |
| 28 | SA34282 | 2 | FEDERMUTTER 8 |
| 29 | SA35588 | 5 | BOLZEN |
| 30 | SA35589 | 2 | FEDERKLEMME 8 SXN 59 |
| 31 | SA35691 | 1 | SEGMENT |
| 32 | SA35685 | 1 | KUGELGELENK |
| 33 | SA35690 | 1 | STEMMEISEN |
| 34 | SA15331 | 3 | SECHSKANTSCHRAUBE M8X20 |
| 35 | SA15203 | 1 | UNTERLEGSCHEIBE (A) 8,4 |
| 36 | SA35815 | 2 | SCHEIBE D19 |
| 37 | SA35703 | 1 | BELAG RH |
| 38 | SA35700 | 1 | BELAG LH |
| 39 | SA35827 | 1 | BUECHSE |
| 40 | SA35693 | 1 | BUECHSE |
| 41 | SA15206 | 1 | SCHEIBE 13 |
| 42 | SA35880 | 1 | SPANNSTIFT 3X26 |
| 43 | SA35684 | 1 | ZUGFEDER |
| 44 | SA34282 | 2 | FEDERMUTTER 8 |

(A) WERDEN NUR NOCH IN PACKMENGEN GELIEFERT

(B) FUER FAHRANTRIEB
(C) FUER MAEHWERK

CLIPPER 52 EDV-NR.SA329 BIS 005011
SCHALTUNG



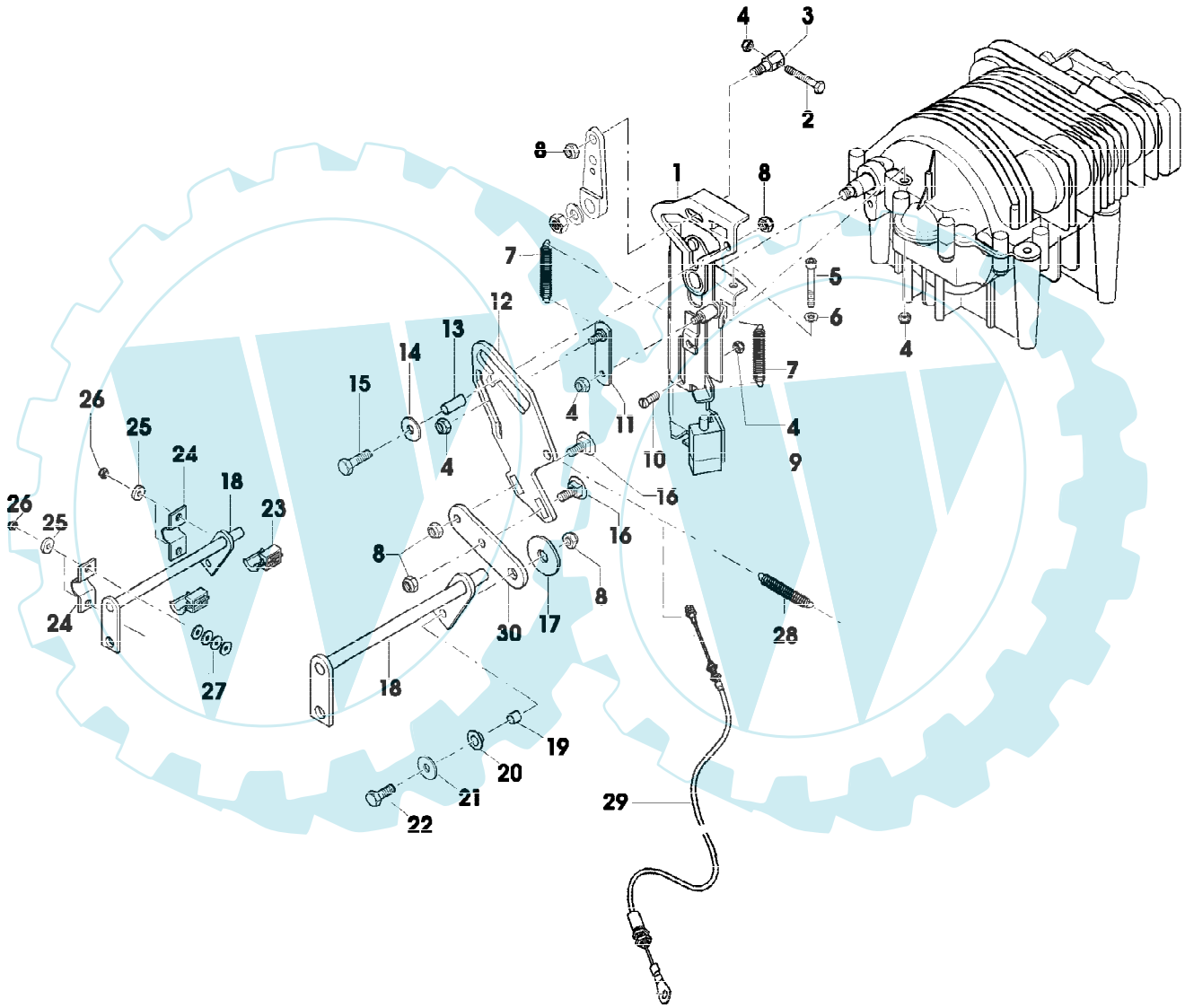


SA000790

| erenznummer | Artikelnummer | Menge | Description |
|---|---|---|---|
| 1 | SA35626 | 1 | KONSOLE |
| 2 | SA15327 | 1 | SECHSKANTSCHRAUBE M6X40 |
| 3 | SA35860 | 1 | AUGENSCHRAUBE |
| 4 | SA11244 | 5 | SICHERUNGSMUTTER (A) M6 |
| 5 | SA15548 | 1 | SCHRAUBE * M6X45 |
| 6 | SA15202 | 1 | UNTERLEGSCHEIBE (A) 6,4 |
| 7 | SA35888 | 2 | ZUGFEDER (B) |
| 8 | SA11998 | 6 | SICHERUNGSMUTTER (A) M8 |
| 9 | SA35540 | 1 | SCHALTER |
| 10 | SA35820 | 1 | SCHRAUBE M6X4 |
| 11 | SA35862 | 1 | TEILESATZ |
| 12 | SA35857 | 1 | SCHALTSTANGE |
| 13 | SA35856 | 1 | DISTANZSTUECK 8,1X10X23 |
| 14 | SA15213 | 2 | UNTERLEGSCHEIBE (A) A8,4 |
| 15 | SA15336 | 1 | SECHSKANTSCHRAUBE M8X40 |
| 16 | SA15638 | 2 | SCHRAUBE * M8X20 |
| 17 | SA35809 | 1 | SCHEIBE 13X40X3 PA6 |
| 18 | SA35637 | 2 | WELLE |
| 19 | SA35858 | 1 | DISTANZSTUECK 8,1X10X9,3 |
| 20 | SA35896 | 1 | HALTER * PA 10X12X7 |
| 21 | SA15213 | 2 | UNTERLEGSCHEIBE (A) 8,4 |
| 22 | SA15332 | 1 | SECHSKANTSCHRAUBE M8X25 |
| 23 | SA35635 | 2 | LAGERSCHALE |
| 24 | SA35619 | 2 | SCHLAUCHKLEMME |
| 25 | SA35848 | 4 | DISTANZSTUECK 7X18X4 |
| 26 | SA11244 | 2 | SICHERUNGSMUTTER (A) M6 |
| 27 | SA15212 | 14 | UNTERLEGSCHEIBE (A) A6,4 |
| 28 | SA35684 | 1 | ZUGFEDER |
| 29 | SA35627 | 1 | SEILZUG (B) |
| 30 | SA35861 | 1 | LASCHE |

(A) WERDEN NUR NOCH IN PACKMENGEN GELIEFERT

(B) FUER NEUTRALSTELLUNG

CLIPPER 52 EDV-NR.SA329 BIS 005011
SITZ, HAUBE



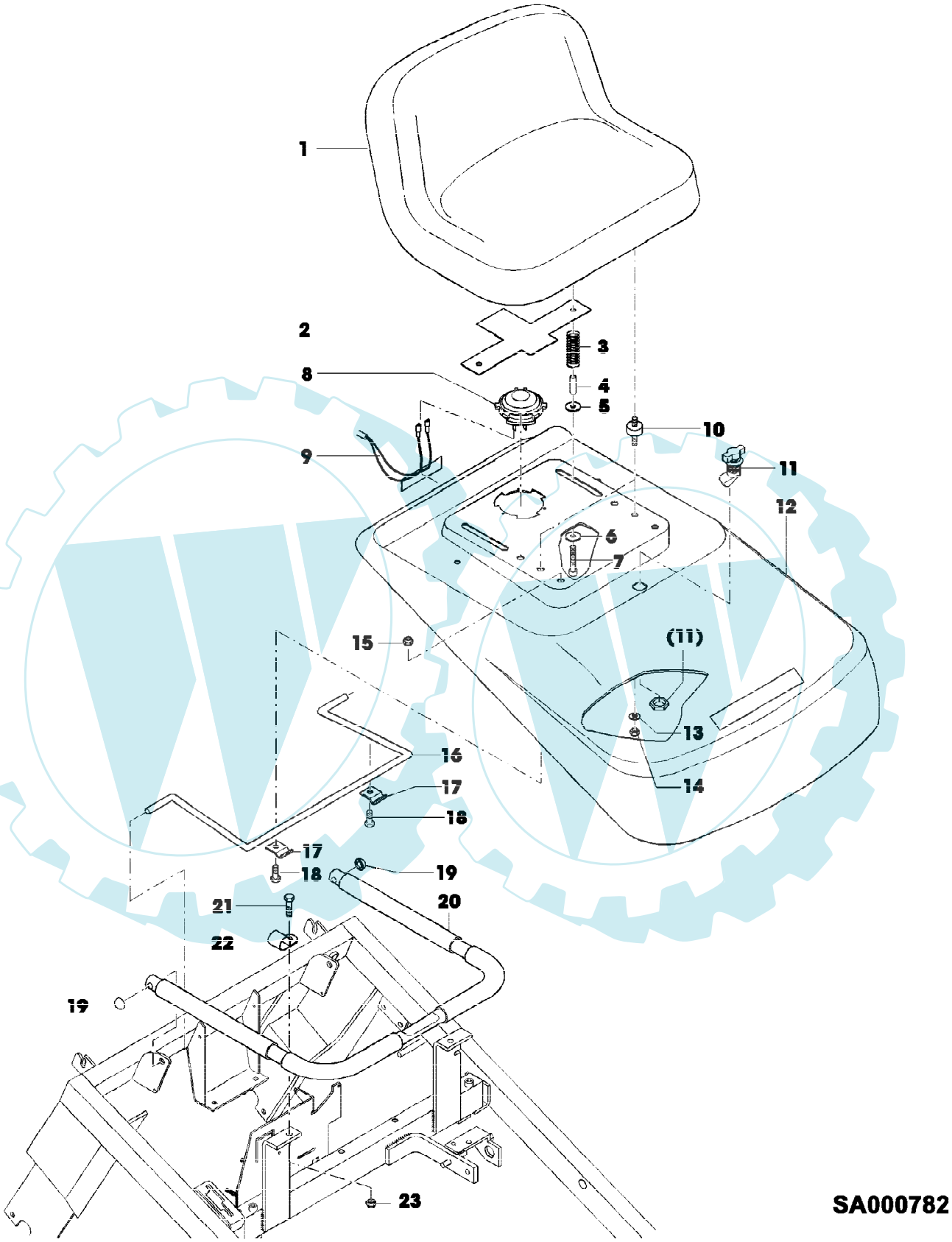

| erenznummer | Artikelnummer | Menge | Description |
|---|---|---|---|
| 1 | SA35649 | 1 | SITZ |
| 2 | SA35877 | 1 | BLECH |
| 3 | SA35695 | 2 | DRUCKFEDER |
| 4 | SA35647 | 2 | BUECHSE 8X10X29 |
| 5 | SA15220 | 4 | UNTERLEGSCHEIBE (A) A10,5 |
| 6 | SA15220 | 4 | UNTERLEGSCHEIBE (A) A10,5 |
| 7 | SA15571 | 2 | SCHRAUBE * M8X40 |
| 8 | SA35539 | 1 | DRUCKSCHALTER |
| 9 | SA35828 | 1 | KABELBAUM |
| 10 | SA35842 | 2 | PUFFER |
| 11 | SA35646 | 1 | REIBSTOPFEN |
| 12 | SA35631 | 1 | HAUBE |
| 13 | SA15203 | 4 | UNTERLEGSCHEIBE (A) 8,4 |
| 14 | SA15413 | 2 | MUTTER M8 |
| 15 | SA11998 | 2 | SICHERUNGSMUTTER (A) M8 |
| 16 | SA35633 | 1 | BUEGEL |
| 17 | SA35632 | 2 | SCHLAUCHKLEMME |
| 18 | SA15329 | 2 | SECHSKANTSCHRAUBE M8X16 |
| 19 | SA35648 | 2 | FEDERKLEMME |
| 20 | SA35830 | 1 | HOLM |
| 21 | SA15332 | 2 | SECHSKANTSCHRAUBE M8X25 |
| 22 | SA35802 | 2 | SCHLAUCHKLEMME |
| 23 | SA11998 | 2 | SICHERUNGSMUTTER (A) M8 |
| | | | (A) WERDEN NUR NOCH IN PACKMENGEN GELIEFERT |

CLIPPER 52 EDV-NR.SA329 BIS 005011
TANK, VERKLEIDUNGSTEILE



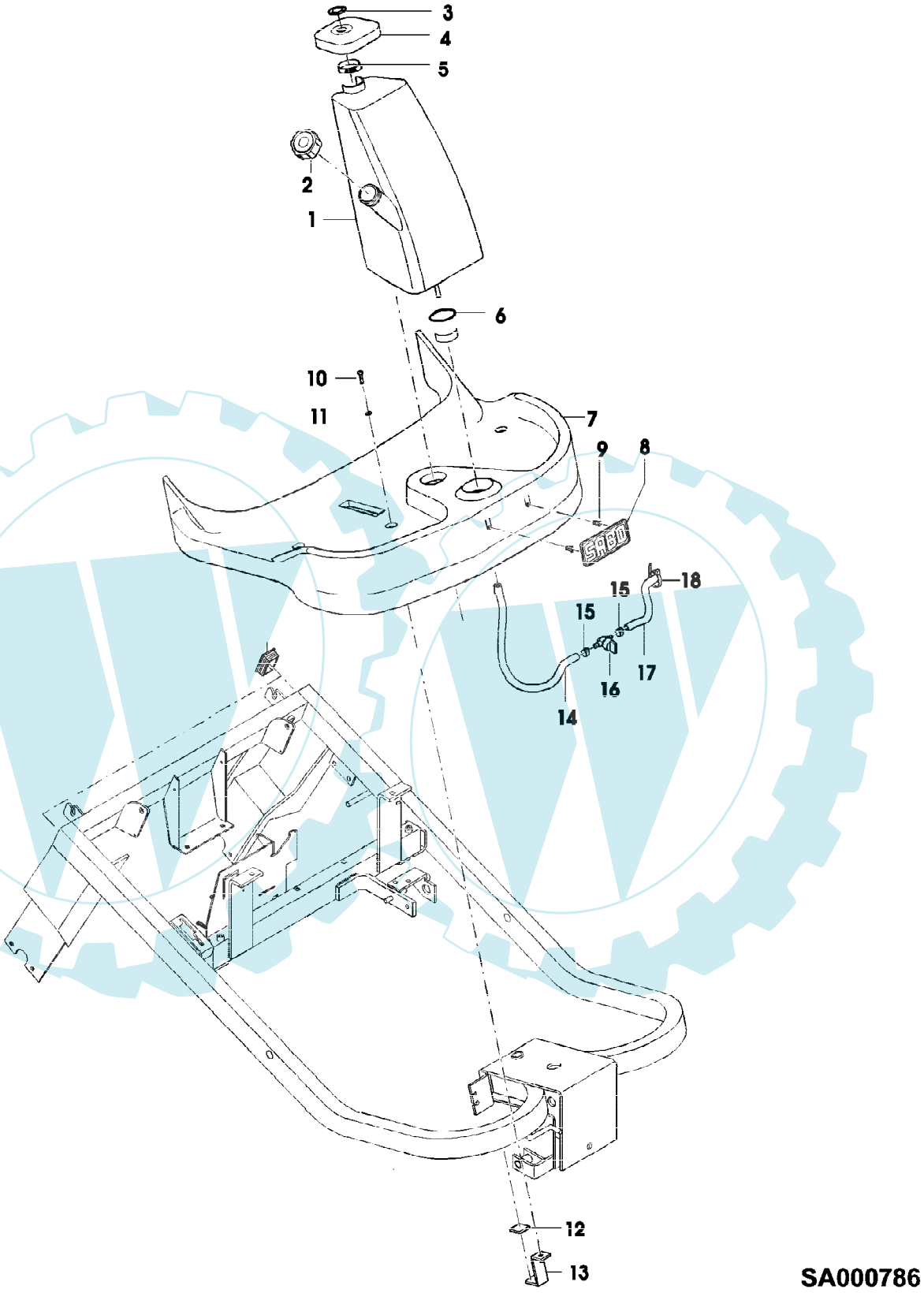

| erenznummer | Artikelnummer | Menge | Description |
|---|---|---|---|
| 1 | SA35650 | 1 | TANK |
| 2 | SA35890 | 1 | DECKEL |
| 3 | SA35891 | 1 | SCHEIBE 19 |
| 4 | SA35575 | 1 | ABDECKUNG |
| 5 | SA35829 | 1 | KLEMME |
| 6 | SA35659 | 1 | O-RING 44,04X3,53 STD |
| 7 | SA35660 | 1 | WANNE |
| 8 | SA33425 | 1 | AUFKLEBER |
| 9 | SA35804 | 2 | HAKEN |
| 10 | SA15324 | 4 | SECHSKANTSCHRAUBE M6X25 |
| 11 | SA15212 | 4 | UNTERLEGSCHEIBE (A) A6,4 |
| 12 | SA16131 | 8 | GUMMI-BODENPLATTE |
| 13 | SA35652 | 4 | HALTER * |
| 14 | SA35726 | 1 | LEITUNG 0,14M |
| 15 | SA34785 | 5 | SCHLAUCHKLEMME |
| 16 | SA17569 | 1 | ABLASSHAHN |
| 17 | SA35658 | 1 | LEITUNG 0,66M |
| 18 | SA12505 | 2 | KABELBINDER |
| | | | (A) WERDEN NUR NOCH IN PACKMENGEN GELIEFERT |

CLIPPER 52 EDV-NR.SA329 BIS 005011
VERKLEIDUNGSTEILE



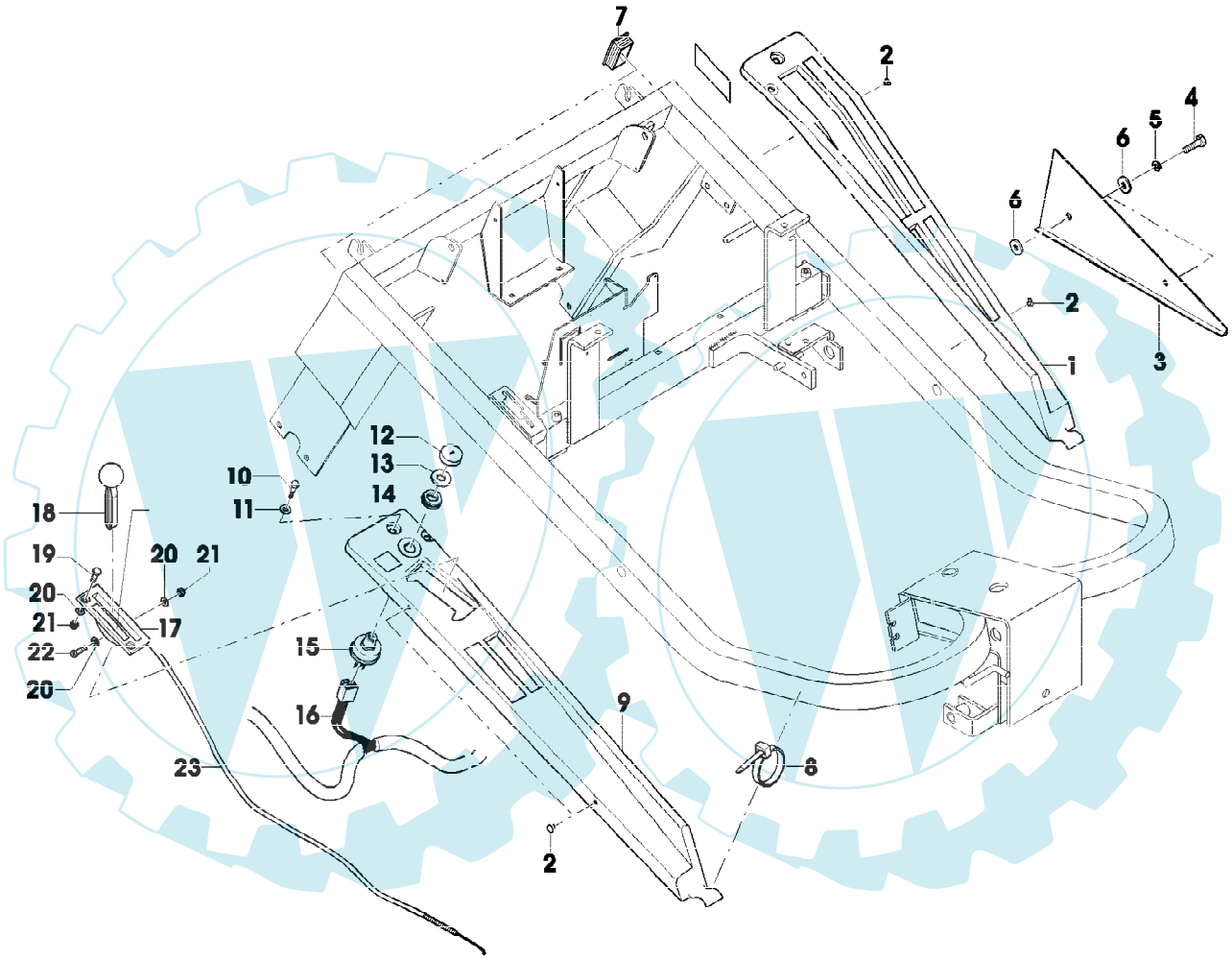


SA000787

| erenznummer | Artikelnummer | Menge | Description |
|---|---|---|---|
| 1 | SA35654 | 1 | VERKLEIDUNG LH |
| 2 | SA35917 | 4 | STOPFEN |
| 3 | SA35663 | 1 | VERKLEIDUNG LH, UP |
| 4 | SA15331 | 2 | SECHSKANTSCHRAUBE M8X20 |
| 5 | SA15233 | 2 | FEDERRING (A) A8 |
| 6 | SA15213 | 4 | UNTERLEGSCHEIBE (A) A8,4 |
| 7 | SA35875 | 2 | KAPPE |
| 8 | R76477 | 2 | KABELBINDER (SUB FOR SA35885) |
| 9 | SA35661 | 1 | VERKLEIDUNG RH |
| 10 | SA35872 | 2 | SCHRAUBE * B4,8X25 |
| 11 | SA15229 | 2 | UNTERLEGSCHEIBE A5,3 |
| 12 | M92427 | 1 | DECKEL (SUB FOR SA35537) |
| 13 | SA35918 | 1 | RING |
| 14 | M92428 | 1 | MUTTER (SUB FOR SA35536) |
| 15 | SA35546 | 1 | HAUPTSCHALTER |
| 16 | SA35828 | 1 | KABELBAUM |
| 17 | SA35714 | 1 | STEUERUNG |
| 18 | SA12768 | 1 | HEBEL |
| 19 | SA15323 | 2 | SECHSKANTSCHRAUBE M6X20 |
| 20 | SA15202 | 4 | UNTERLEGSCHEIBE (A) 6,4 |
| 21 | SA11244 | 3 | SICHERUNGSMUTTER (A) M6 |
| 22 | SA15550 | 1 | SCHRAUBE * M6X25 |
| 23 | SA35694 | 1 | SEILZUG |
| | | | (A) WERDEN NUR NOCH IN PACKMENGEN GELIEFERT |

CLIPPER 52 EDV-NR.SA329 BIS 005011
VORDERACHSE, LENKUNG, RAEDER, RAHMEN



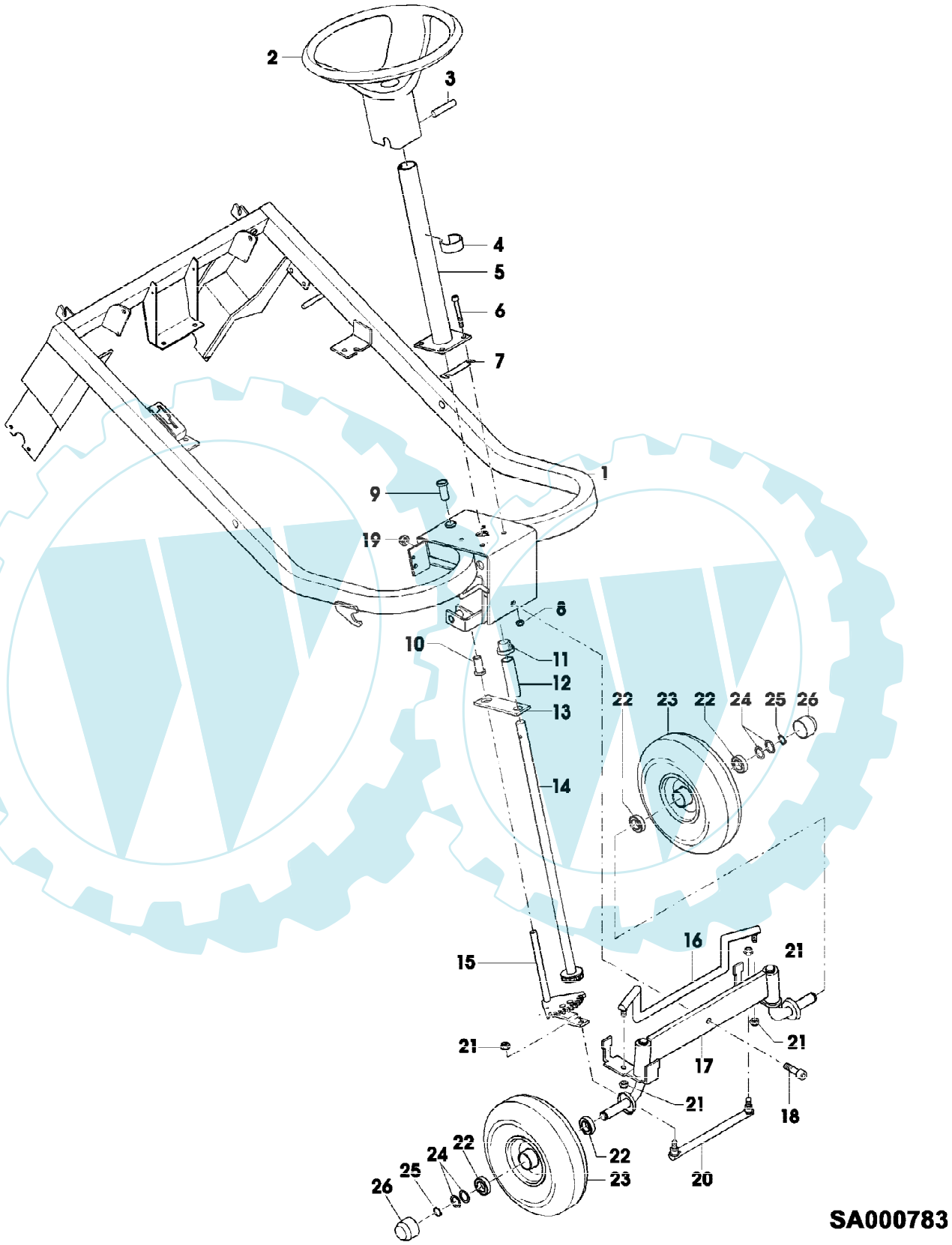

| erenznummer | Artikelnummer | Menge | Description |
|---|---|---|---|
| 1 | SA35696 | 1 | HAUPTRAHMEN |
| 2 | SA35675 | 1 | LENKRAD |
| 3 | SA35808 | 1 | SPANNSTIFT 6X40 |
| 4 | SA34838 | 1 | DAEMPFER |
| 5 | SA35667 | 1 | LENKSAEULE |
| 6 | SA15574 | 4 | SCHRAUBE * M8X80 |
| 7 | SA35920 | 1 | PLATTE |
| 8 | SA11998 | 4 | SICHERUNGSMUTTER (A) M8 |
| 9 | M73163 | 1 | BUECHSE (SUB FOR SA35554) |
| 10 | M73163 | 1 | BUECHSE (SUB FOR SA35554) |
| 11 | M81463 | 1 | BUECHSE (SUB FOR SA35553) |
| 12 | SA35676 | 1 | DISTANZSTUECK |
| 13 | SA35866 | 1 | QUERTRAEGER |
| 14 | SA35668 | 1 | WELLE |
| 15 | SA35555 | 1 | SEGMENT |
| 16 | AM115476 | 1 | LENKSCHUBSTANGE (SUB FOR SA35558) |
| 17 | SA35557 | 1 | SPINDEL |
| 18 | SA15599 | 1 | SCHRAUBE * M12X40 |
| 19 | SA15693 | 1 | SICHERUNGSMUTTER M12 |
| 20 | SA35548 | 1 | KUGELGELENK |
| 21 | M82222 | 5 | SICHERUNGSMUTTER (SUB FOR SA35547) |
| 22 | AM118315 | 4 | KUGELLAGER (SUB FOR SA35678) |
| 23 | SA35669 | 2 | RAD FRONT |
| | SA35990 | 2 | REIFEN * FRONT |
| | SA35991 | 2 | SCHLAUCH * FRONT |
| 24 | SA35683 | 10 | ANTRIEBSSCHEIBE |
| 25 | M40514 | 4 | SPRENGRING 15, (SUB FOR SA35549) |
| 26 | SA35688 | 2 | KAPPE FRONT |
| | | | (A) WERDEN NUR NOCH IN PACKMENGEN GELIEFERT |

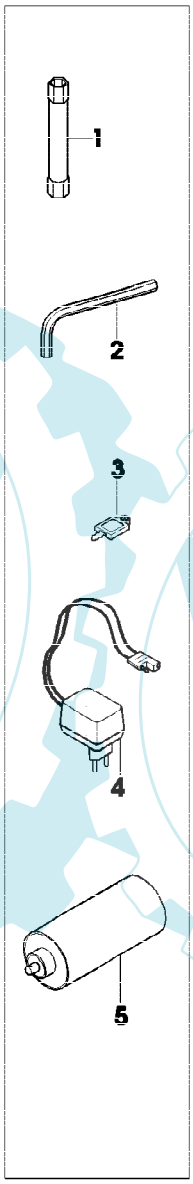


SA000800

| erenznummer | Artikelnummer | Menge | Description |
|---|---|---|---|
| 1 | SA16186 | 1 | STECKSCHLUESSELEINSAETZE SW 16/17 |
| 2 | SA18332 | 1 | MAUL-RINGSCHLUESSEL 5/16 |
| 3 | SA18578 | 2 | SCHLUESSEL (SUB FOR SA35541) |
| 4 | SA30343 | 1 | BATTERIELADEGERAET |
| 5 | SA35903 | 1 | SCHMIEROEL, SPRUEHDOSE |